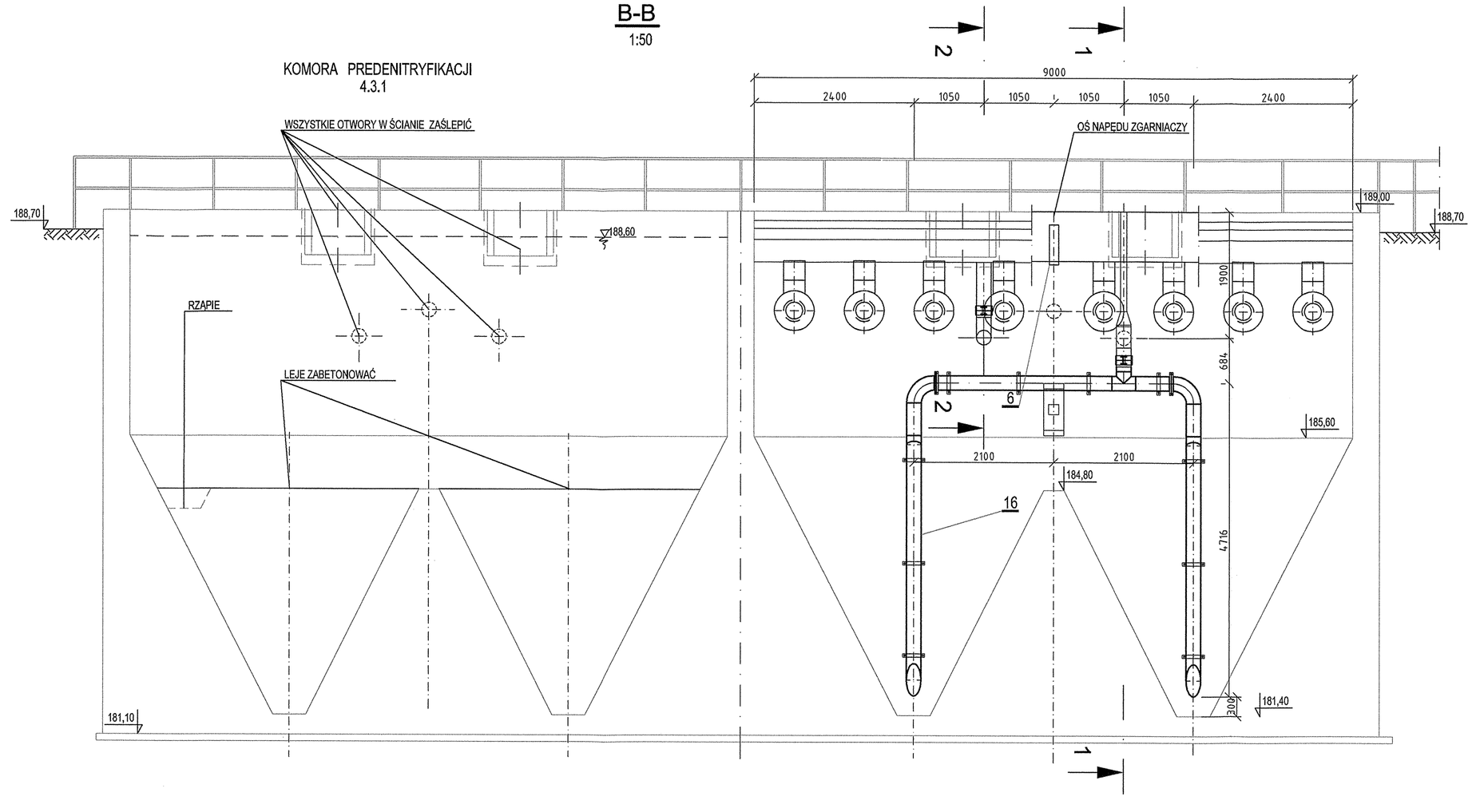

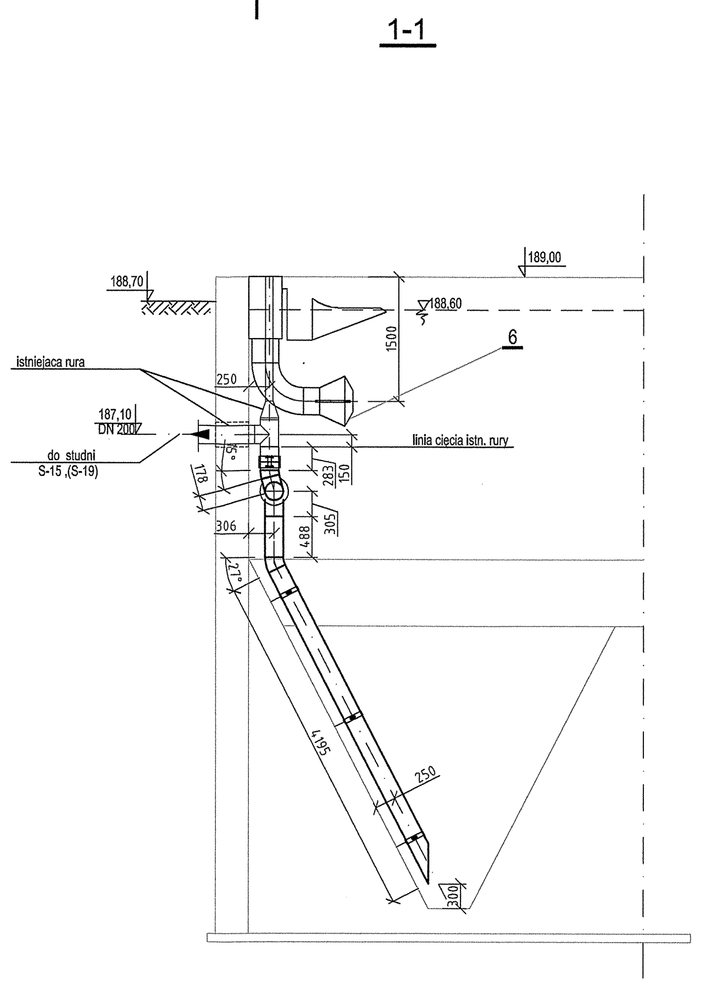

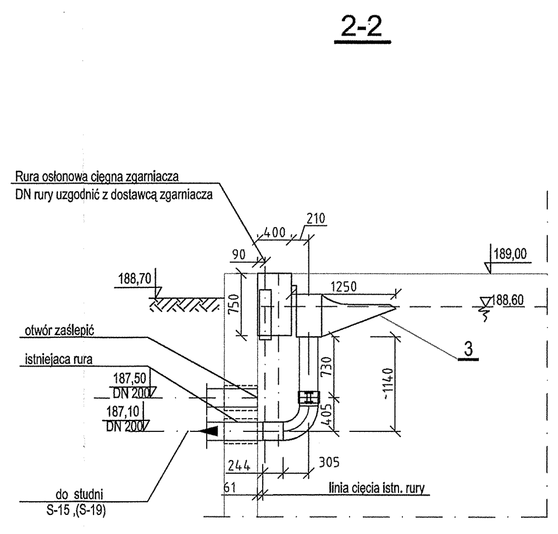

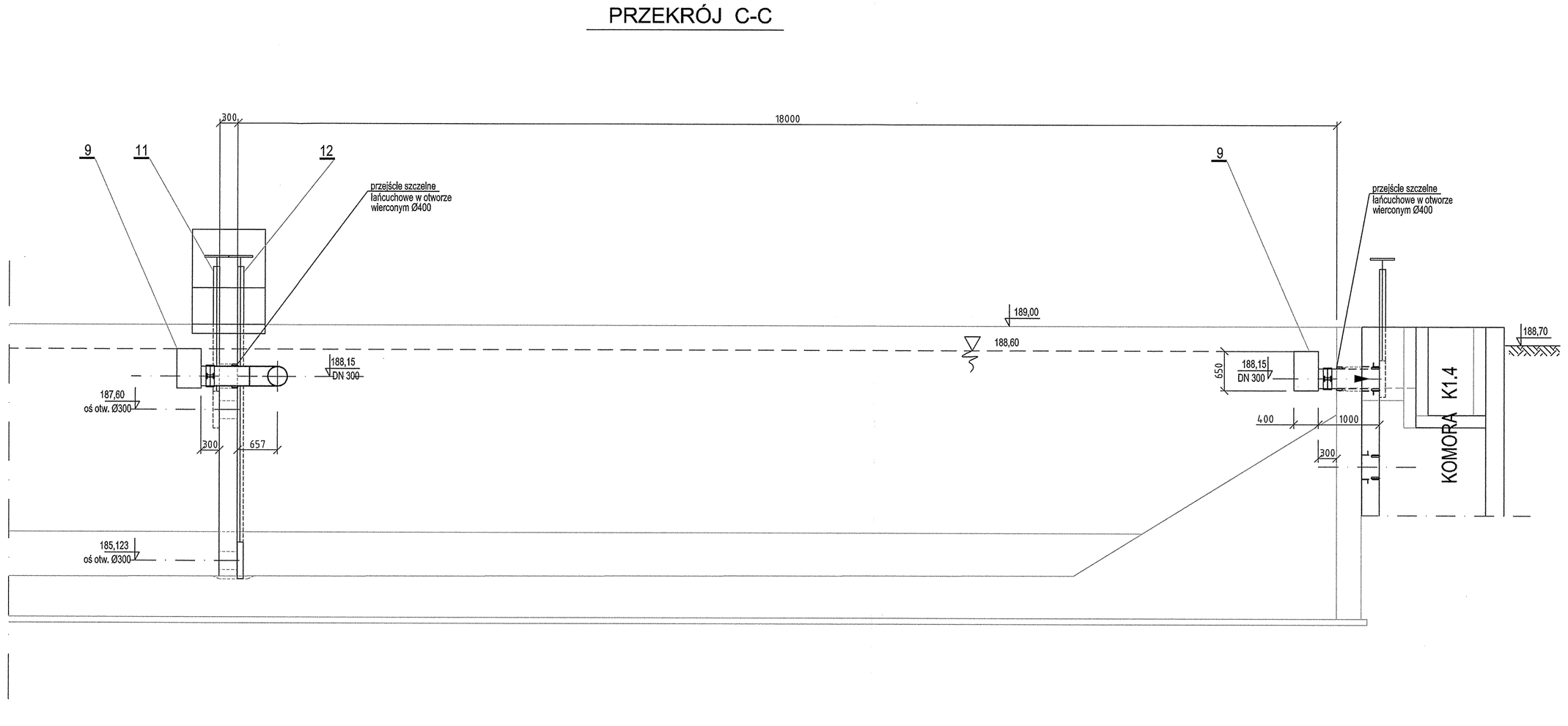

UWAGA:

RYSUNEK AKTUALNY NA DZIEŃ: 19.02.2008

Rewizja nr:	Modyfikacja:	Data:	Wprowadził: (imię i nazwisko, podpis)	Zatwierdził: (imię i nazwisko, podpis)
1				

ZAMAWIAJĄCY: ZAKŁAD WODOCIĄGÓW I KANALIZACJI
Spółka z ograniczoną odpowiedzialnością
47-400 Racibórz
ul. 1-go Maja 8

Projekt współfinansowany z FUNDUSZU SPÓJNOŚCI

INŻYNIER KONTRAKTU: Konsorcjum firm:
Grontmij Polska
Grontmij Polska Sp. z o.o. / Grontmij Nederland B.V. /
Raciborskie Przedsiębiorstwo Inwestycyjne Sp. z o.o.
ul. Lecznicza 7, 47-400 Racibórz

WYKONAWCA: ILF CONSULTING ENGINEERS POLSKA Sp. z o.o.
ul. Postępu 15
02-729 Warszawa
tel. (22) 853 87 00 ; fax (22) 857 87 01
e-mail: info@warsaw.ilf.com

FUNKCJA	IMIĘ I NAZWISKO	SPECJALNOŚĆ	NR UPRAWNIEŃ	PODPIS
Projektant:				
Opracował:				
Sprawdził:				

Nazwa: Modernizacja Oczyszczalni Ścieków w Raciborzu.

Adres obiektu budowlanego: Oczyszczalnia Ścieków w Raciborzu
Racibórz, ul. Wodna 19

Stadium: **Projekt wykonawczy**

Nazwa tomu: Tom 9. OBIEKTY: [4.1], [4.2], [4.3], KOMORY K1.1, K1.2, K1.3, K1.4, K5

Nazwa części: CZĘŚĆ TECHNOLOGICZNA

Nazwa rysunku: 4.1, 4.2, 4.3.1, 4.3.2 - PRZEKROJE

Nr umowy:	Kod rysunku:				
012/U-05/07/I	4.1 - T R w - 0 3 - 0 0				
	Nr obiektu	Branża	Stadium	Nr zamiany	Rewizja

Nr kontraktu:	Skala:	Branża:	Stadium:	Data:	Nr rysunku:
2004/PL/16/C/PE/016-01A	1:50 1:100	TECHNOLOGIA	PROJEKT WYKONAWCZY	19.02.2008	3

A1.0