## ELEMENT KOTWIĄCY SŁUPY - I 360HEB

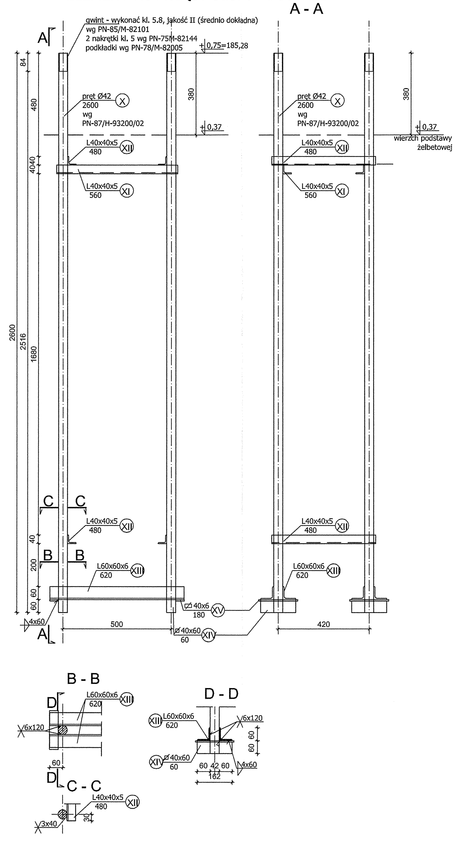


## MOCOWANIE SŁUPÓW S1 i S2 DO SŁUPÓW ŻELBETOWYCH

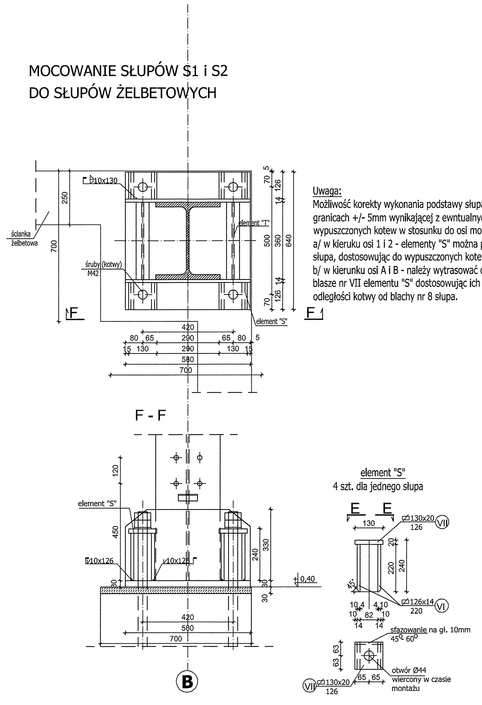


**Uwaga:**
Możliwość korekty wykonania podstawy słupa w czasie montażu w granicach +/- 5mm wynikającej z ewntualnych przesunięć wypuszczonych kotew w stosunku do osi modularnych:
a/ w kierunku osi 1 i 2 - elementy "S" można przesunąć na stopie słupa, dostosowując do wypuszczonych kotew,
b/ w kierunku osi A i B - należy wytrasować otwory Ø 44 mm na blasze nr VII elementu "S" dostosowując ich usytuowanie do odległości kotwy od blachy nr 8 słupa.

## ELEMENT KOTWIĄCY SŁUPY S3/u

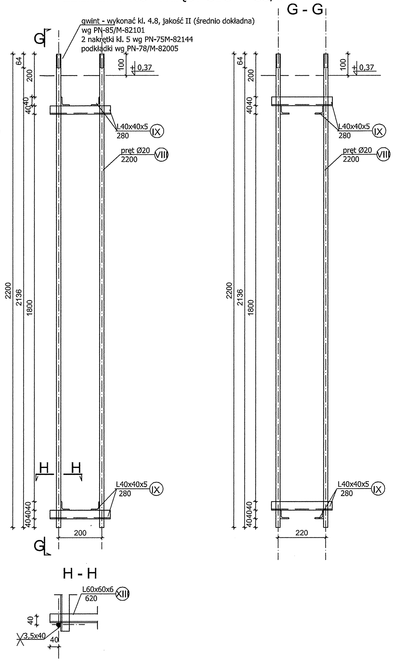


## MOCOWANIE SŁUPÓW S3/1u DO ŚCIAN FUNDAMENTU

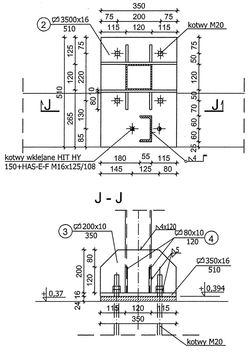


1. STAL PROFILOWA St3S.
2. ZABEZPIECZENIE ANTYKOROZYJNE WG OPISU TECHNICZNEGO.
3. Elektrody ER 146

| Rewizja nr: | Modyfikacja: | Data: | Wprowadził: (imię i nazwisko, podpis) | Zatwierdził: (imię i nazwisko, podpis) |
|---|---|---|---|---|
| | | | | |
| | | | | |
| | | | | |

ZAMAWIAJĄCY
ZAKŁAD WODOCIĄGÓW I KANALIZACJI
Spółka z ograniczoną odpowiedzialnością
47-400 Racibórz
ul. 1-go Maja 8

Projekt współfinansowany z funduszu spójności

INŻYNIER KONTRAKTU
Konsorcjum firm:
Grontmij Polska
Grontmij Polska Sp. z o.o. / Grontmij Nederland B.V. / Raciborskie Przedsiębiorstwo Inwestycyjne Sp. z o.o.
ul. Lecznicza 7, 47-400 Racibórz

WYKONAWCA
ILF CONSULTING ENGINEERS
ILF CONSULTING ENGINEERS POLSKA Sp. z o.o.
ul. Postępu 15
02-729 Warszawa
tel. (22) 853 87 00 ; fax (22) 857 87 01
e-mail: info@warsaw.ilf.com

| FUNKCJA | IMIĘ I NAZWISKO | SPECJALNOŚĆ | NR UPRAWNIEŃ | PODPIS |
|---|---|---|---|---|
| Projektant: | | | | |
| Opracował: | | | | |
| Sprawdził: | | | | |

Nazwa: Modernizacja Oczyszczalni Ścieków w Raciborzu.
Adres obiektu budowlanego: Oczyszczalnia Ścieków w Raciborzu
Racibórz, ul. Wodna 19
Stadium: **Projekt wykonawczy**

Nazwa tomu: Tom 6, zeszyt 2 [17.2] ZAMKNIĘTA KOMORA FERMENTACYJNA Z DOŚCIEM TECHNICZNYM DO ZKF [17.1]
Nazwa części: CZĘŚĆ KONSTRUKCYJNA

Nazwa rysunku: DOJŚCIE TECHNICZNE DO ZKF - STALOWE ELEMENTY KOTWIĄCE SŁUPÓW

| Nr umowy: | Kod rysunku: | | | | | | | | | |
|---|---|---|---|---|---|---|---|---|---|---|
| 012/U-05/07/I | 17.1 | - | K | R | w | - | 1 | 1 | - | 0 | 0 |
| | Nr zdania | | Branża | Rodzaj | Nr zakresu | | Nr rysunku | | | Rewizja |

| Nr kontraktu: | Skala: | Branża: | Stadium: | Data: | Nr rysunku: |
|---|---|---|---|---|---|
| 2004/PL/16/C/PE/016-01A | 1:10 | KONSTRUKCJA | PROJEKT WYKONAWCZY | 03.2008 | 11 |

A1.0