RZUT
ROZMIESZCZENIE MAREK M1 W SZALUNKU ŚCIAN

1:100

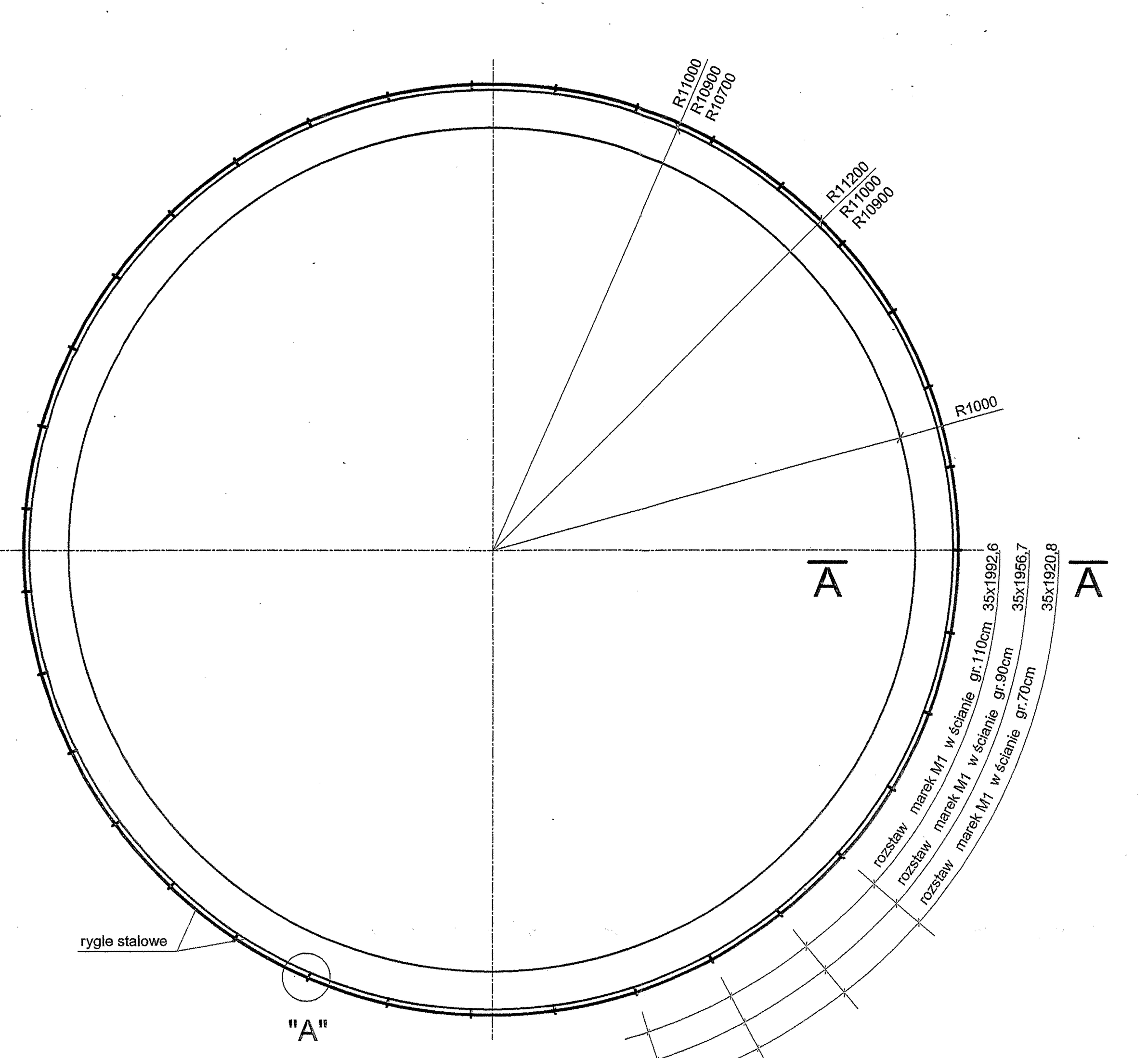

"A" 1:5 — a-a — "B" 1:5 — B-B 1:5 — MARKA M1 szt.315

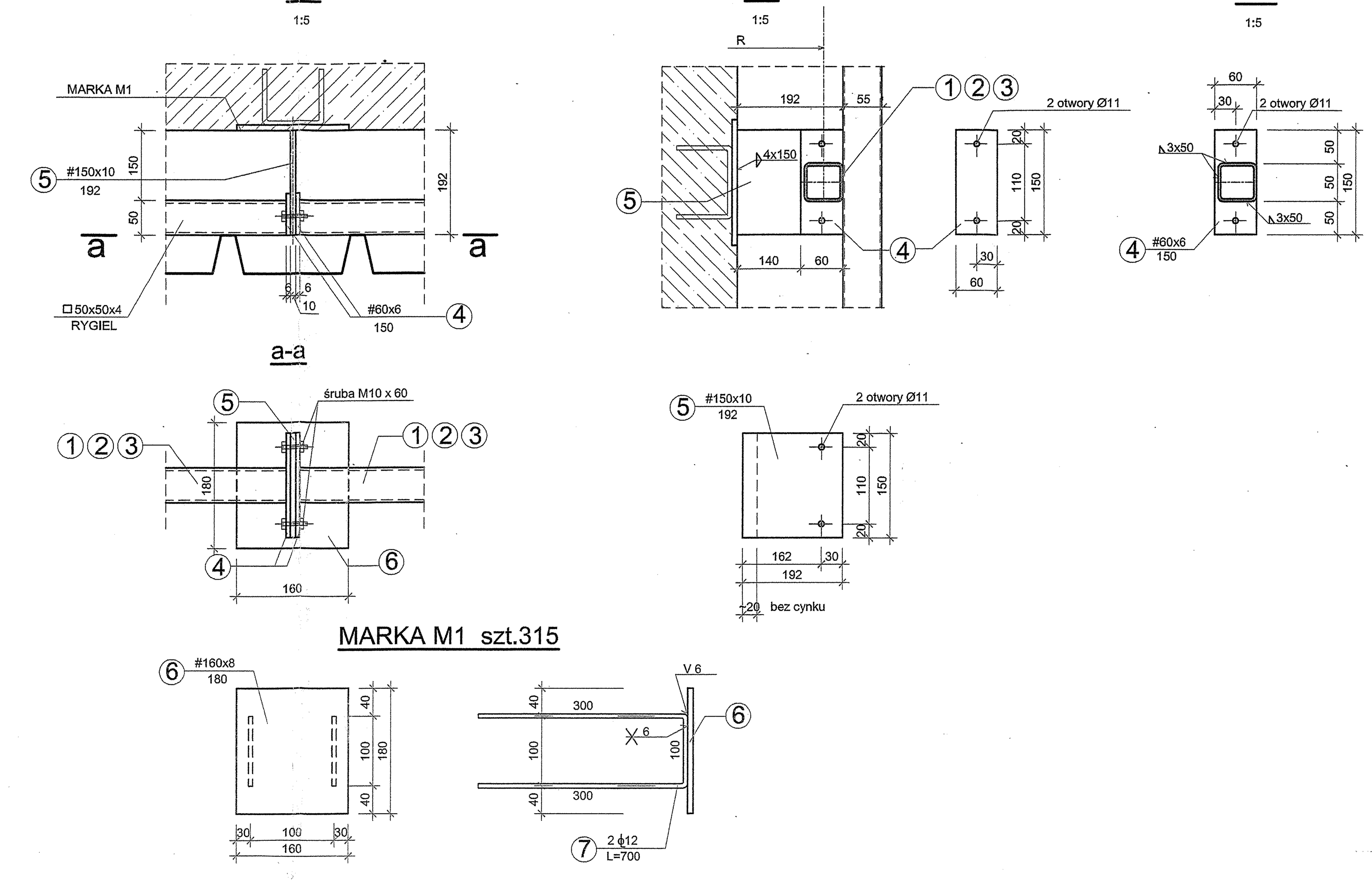

"C" 1:5 — b-b

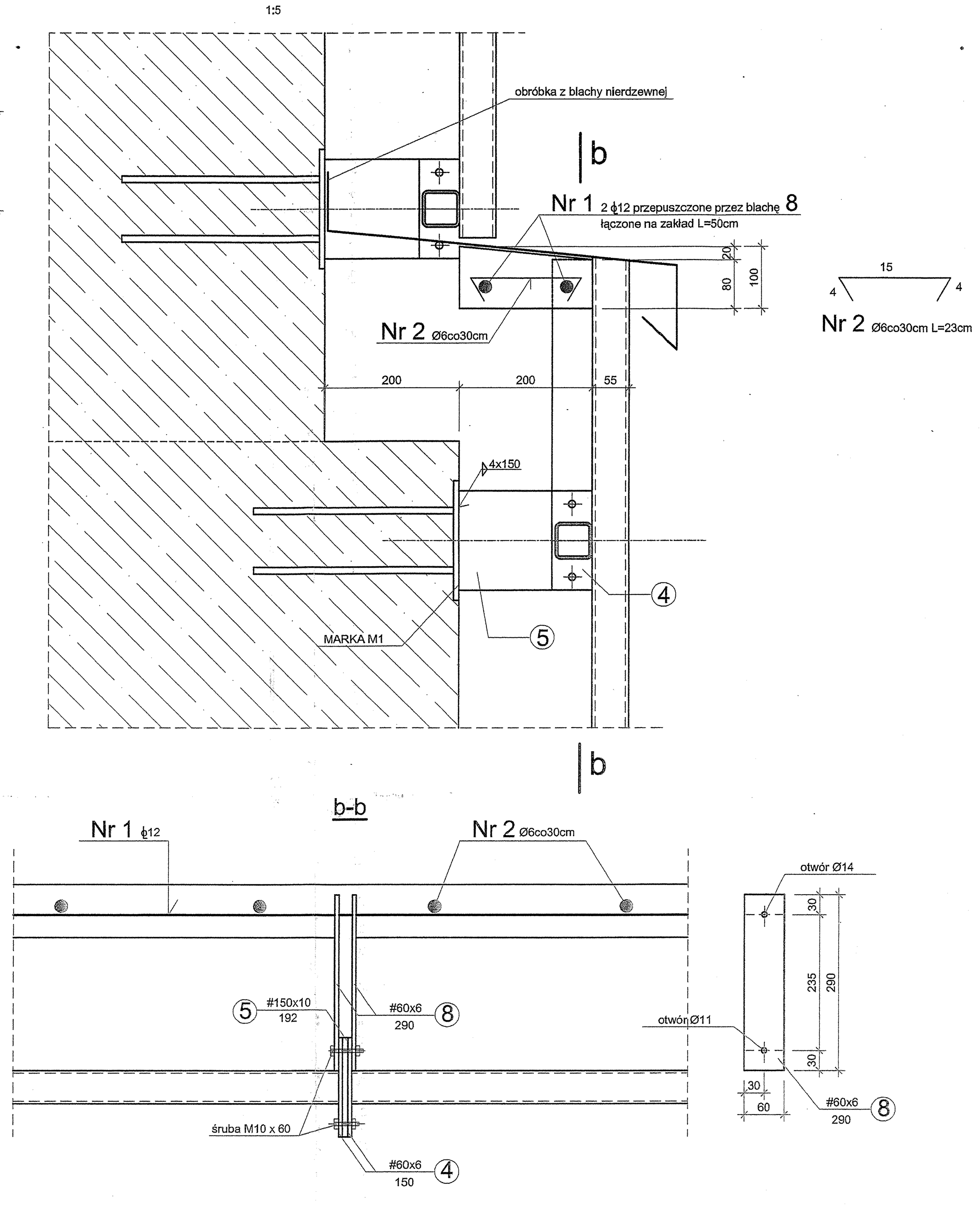

RYGIEL R1 dla ściany gr. 110cm - szt.70

RYGIEL R2 dla ściany gr. 90cm - szt.140

RYGIEL R3 dla ściany gr. 70cm - szt.105

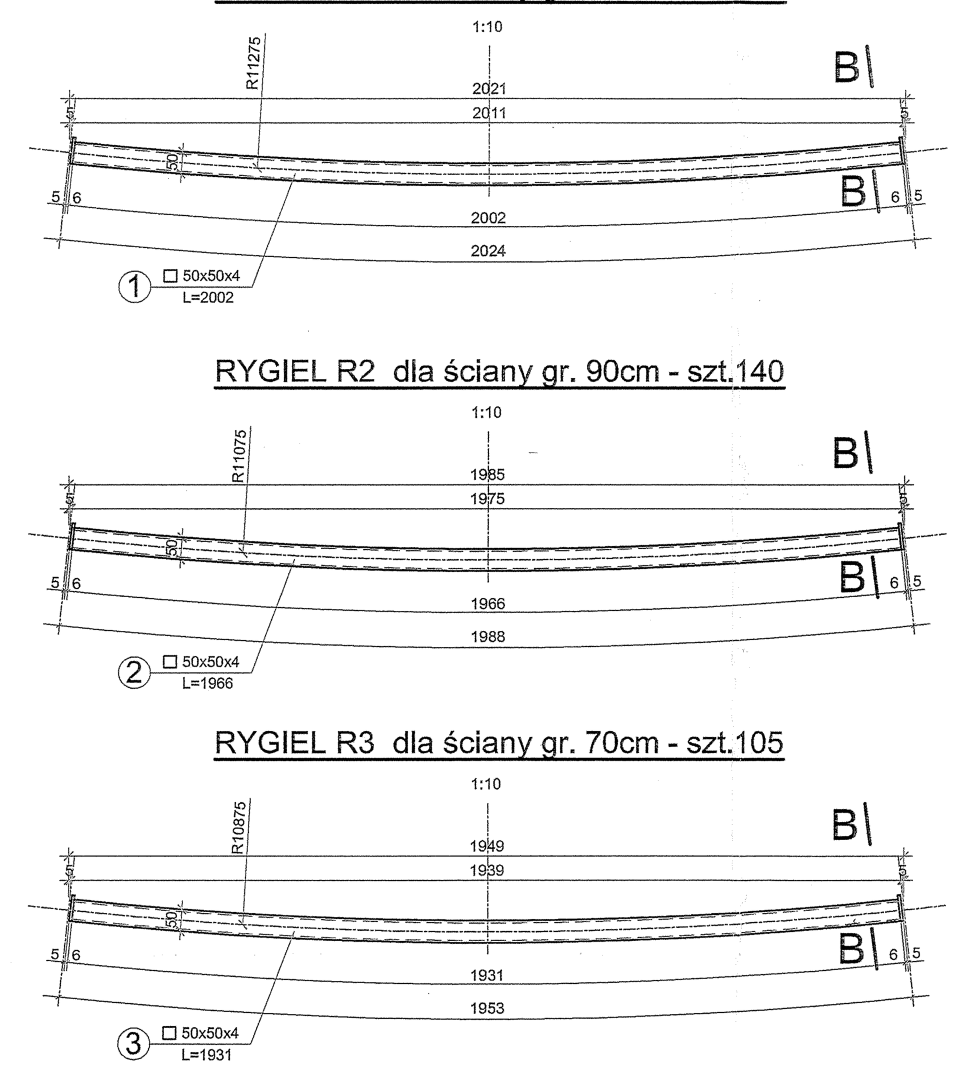

A-A 1:50

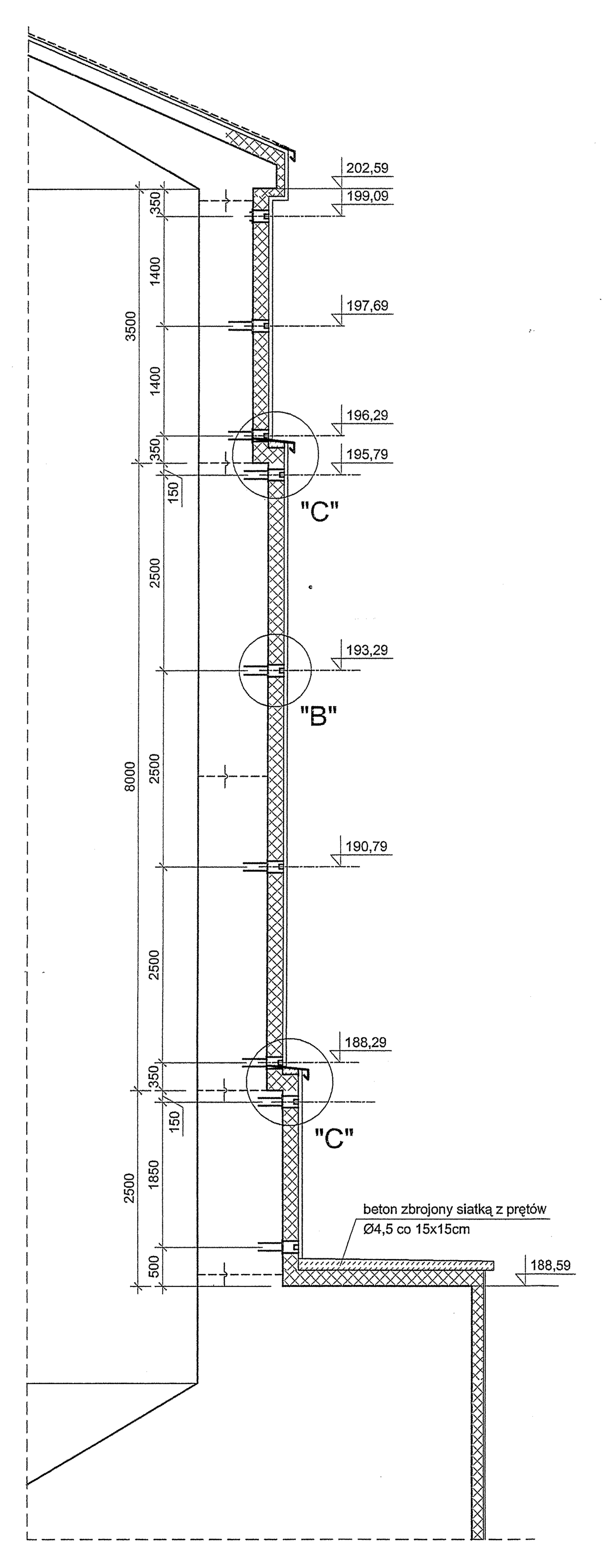

C-C 1:25 / wymiary w cm /

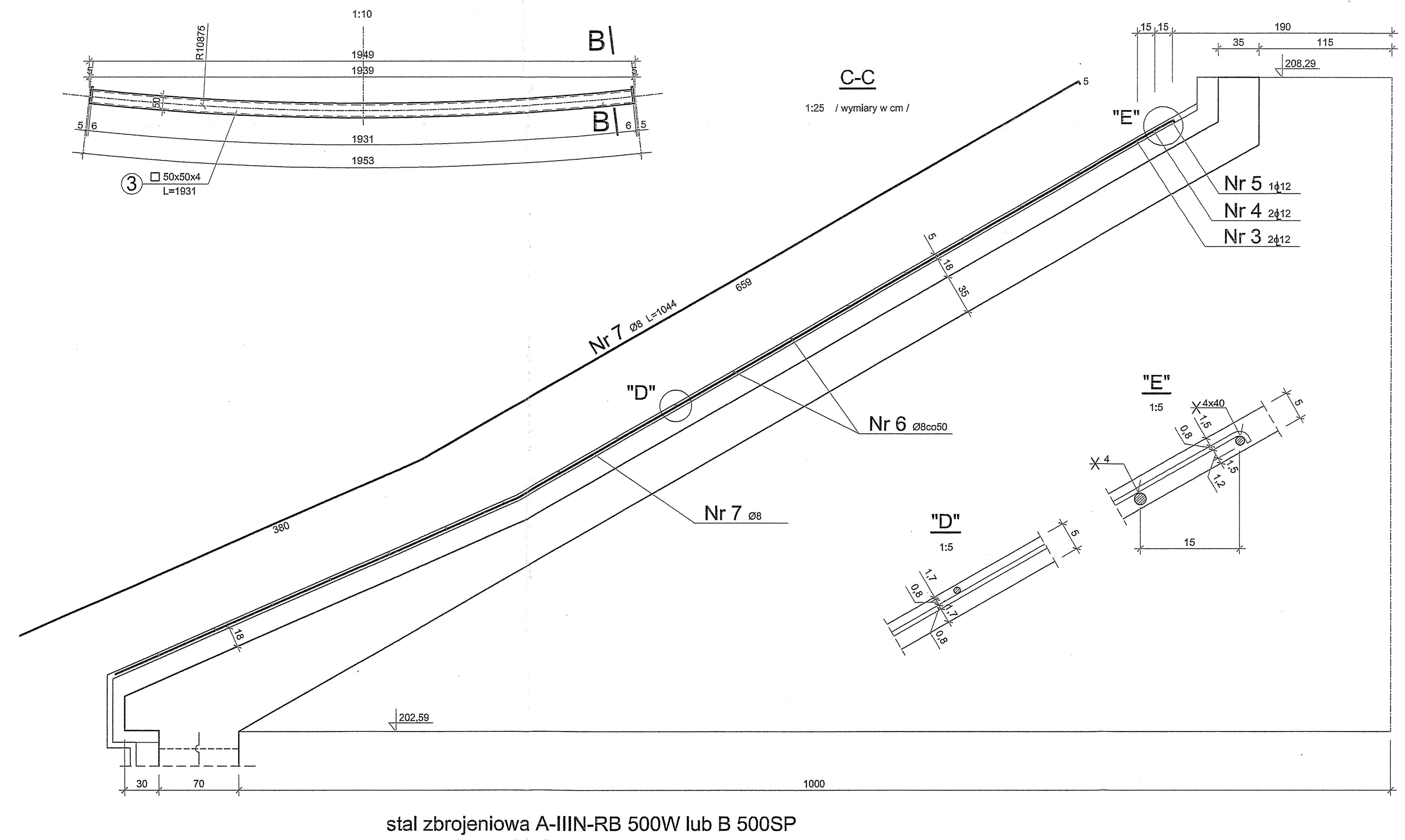

SCHEMAT ZBROJENIA BETONU OCHRANIAJĄCEGO STYROPIAN NA KOPULE

1:100 / wymiary w cm /

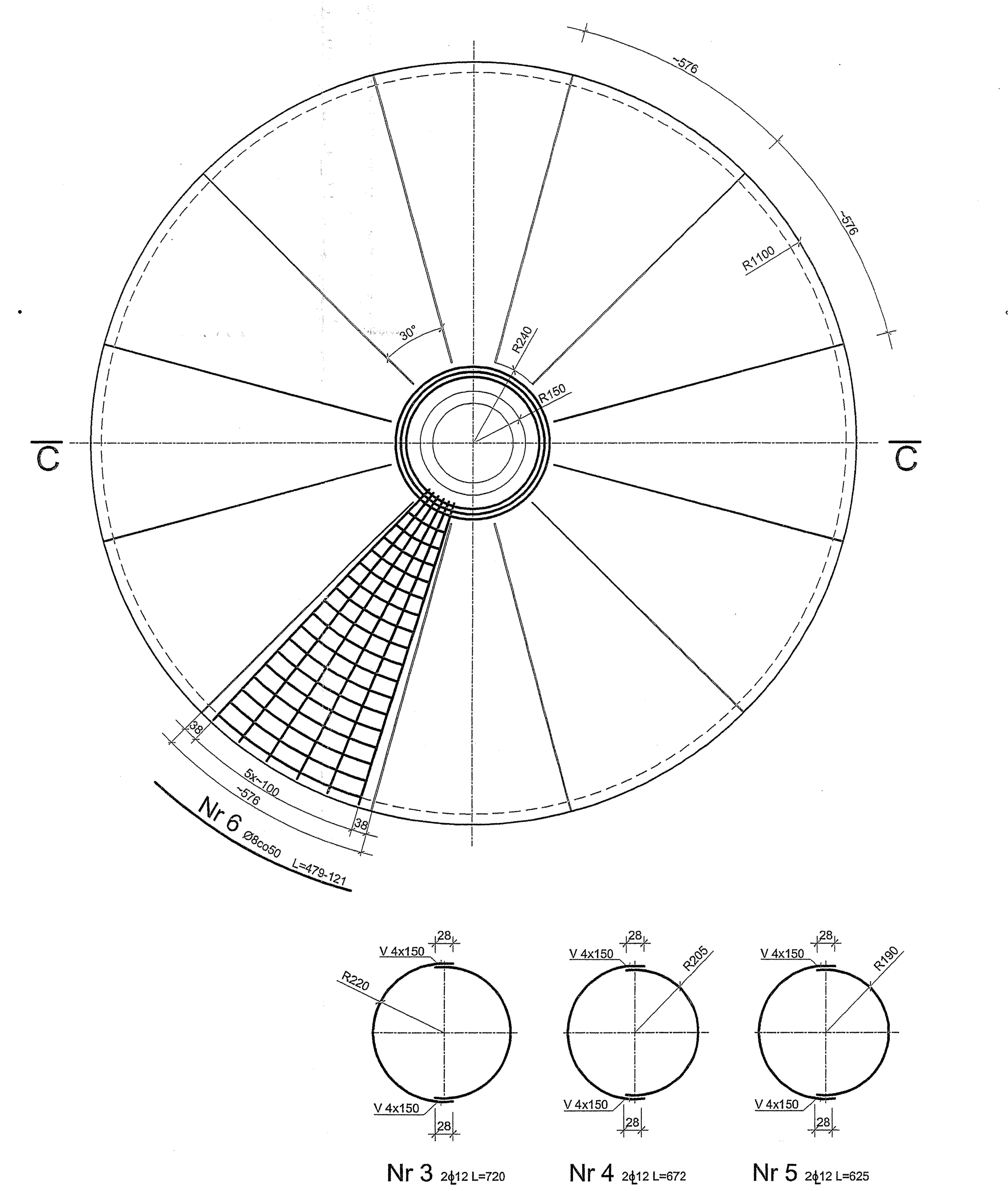

stal zbrojeniowa A-IIIN-RB 500W lub B 500SP
stal profilowa St3SX
beton ochraniający styropian oraz spadkowy B20, F150-drobnoziarnisty
beton spadkowy na cokole B20, W4, F150

WYKAZ STALI PROFILOWEJ

L.p.	Profil	Dług. mm	Ilośc szt.	Masa kg jedn.	Masa kg 1szt.	Masa kg razem
1	kształtownik zamknięty kwadratowy □50x50x4	2002	70	5,23	10,5	735,0
2	kształtownik zamknięty kwadratowy □50x50x4	1966	140	5,23	10,3	1442,0
3	kształtownik zamknięty kwadratowy □50x50x4	1931	105	5,23	10,1	1060,5
4	#60x6	150	630	2,83	0,4	252,0
5	#150x10	192	315	11,8	2,3	724,5
8	#60x6	290	140	2,83	0,8	112,0
	śruba M10 +podkł.+nakr.	60	630	-	0,06	37,8
Masa razem					kg	4363,8
+1,5% na spoiny					kg/m	65,4
Masa całkowita					kg	4429,2

WYKAZ STALI PROFILOWEJ dla marki M1 szt.315

L.p.	Profil	Dług. mm	Ilośc szt.	Masa kg jedn.	Masa kg 1szt.	Masa kg razem
6	#160x8	180	1	10,0	1,8	1,8
7	pręt ϕ12	700	2	0,9	0,63	1,3
Masa całkowita dla 1marki					kg	3,1
Masa całkowita dla 315 marek					kg	976,5

WYKAZ STALI ZBROJENIOWEJ

Nr	Ø	Dług. cm	Ilośc szt.	Długośc całkowita m Ø6	Ø8	ϕ12
1	12	Lc	-			300,0
2	6	23	234	53,8		
3	12	720	2			14,4
4	12	672	2			13,4
5	12	625	2			12,5
6	8	śr.300	204		612,0	
7	8	1044	72		751,7	
długośc całkowita			m	53,8	1363,7	340,3
masa 1mb			kg/m	0,222	0,395	0,888
masa wg Ø			kg	11,9	538,7	302,2
masa razem			kg	550,6		302,2

BLACHA TRAPEZOWA T55x188-750 gr.0,75mm-ciężar 1m² -9,1 kg/m²
długośc-308cm -92 arkusze -ciężar 2578,5 kG
długośc-410cm -188 arkuszy -ciężar 7014,3 kG
długośc-233cm -95 arkuszy -ciężar 2014,3 kG

KOLEJNOŚC WYKONYWANIA SZKIELETU

1.WYTRASOWANIE I MOCOWANIE MAREK M1 W SZALUNKU ŚCIANY ZBIORNIKA / PRĘTY KOTWIĄCE MARKI DOWIĄZANE DO ZBROJENIA ŚCIANY /

2.PO ZABETONOWANIU ŚCIAN ZBIORNIKA, DOSPAWANIE DZIEWIĘCIU BLACH 5 DO MAREK M1 W "PIERWSZYM" RZĘDZIE PIONOWYM / W MIEJSCU SPAWÓW OCYNK NALEŻY ZESZLIFOWAC /

3.PRZYKRĘCENIE RYGLI W DWÓCH KIERUNKACH DO PRZYSPAWANYCH BLACH 5 ORAZ DOKRĘCENIE DO KOŃCÓW RYGLI NASTĘPNYCH BLACH 5 I DOSPAWANIE ICH DO MAREK M1 /PO ZESZLIFOWANIU CYNKU W MIEJSCACH CYNKU /

4.MONTAŻ KOLEJNYCH BLACH I RYGLI WG PUNKTU 3.

5.W OSTATNIM ODCINKU DŁUGOŚC RYGLI NALEŻY SKORYGOWAC UWZGLĘDNIAJĄC RÓŻNICE WYNIKAJĄCE Z TOLERANCJI WYKONANIA ZBIORNIKA I MONTAŻU NINIEJSZEGO SZKIELETU.

6.OCYNKOWANIE SPAWÓW ŁĄCZĄCYCH BLACHY 5 Z MARKAMI M1 METODĄ NATRYSKU CYNKU.

7.MALOWANIE DWUKROTNE FARBAMI NAKŁADANYMI NA CYNK ELEMENTÓW, KTÓRE BYŁY CYNKOWANE GALWANICZNIE.

UWAGA:

1.DOSPAWANIE PIERWSZYCH DZIEWIĘCIU BLACH 5 MOŻNA ROZPOCZĄC OD DOWOLNIE WYBRANEJ OSI PIONOWEJ ROZMIESZCZENIA MOCOWAŃ.

2.ZE WZGLĘDU NA MAŁY ROZSTAW ZBROJENIA GŁÓWNEGO W ŚCIANIE I ZMIENIAJĄCY SIĘ NA WYSOKOŚCI ŚCIANY, PRZYJĘTO MARKI M1 WBETONOWANE W ŚCIANY A NIE ZEWNĘTRZNIE MOCOWANE KOTWAMI WKLEJANYMI, KTÓRYCH WYKONANIE BYŁOBY NIEMOŻLIWE.

ZABEZPIECZENIE ANTYKOROZYJNE:

-RYGLE OCYNKOWANE OGNIOWO-gr.CYNKU~70mm

-BLACHY 5 OCYNKOWANE GALWANICZNIE LUB OGNIOWO Z POZOSTAWIENIEM "PASMA" NIEOCYNKOWANEGO . PRZEZNACZONEGO DO SPAWANIA.

-MARKI M1 -STRONA "WEWNĘTRZNA" ZABEZPIECZONA PREPARATEM PASYWUJĄCYM np.MAXREST PASSIVE firmy DRIZORO, STRONA ZEWNĘTRZNA OCYNKOWANA GALWANICZNIE.

UWAGA:

RYSUNEK AKTUALNY NA DZIEŃ: 09.03.2008

Rewizja nr:	Modyfikacja:	Data:	Wprowadził: (imię i nazwisko, podpis) / Zatwierdził: (imię i nazwisko, podpis)
ZAMAWIAJĄCY	ZAKŁAD WODOCIĄGÓW I KANALIZACJI Spółka z ograniczoną odpowiedzialnością 47-400 Racibórz ul. 1-go Maja 8		
INŻYNIER KONTRAKTU	Konsorcjum firm: Grontmij Polska; Grontmij Polska Sp. z o.o. / Grontmij Nederland B.V. / Raciborskie Przedsiębiorstwo Inwestycyjne Sp. z o.o. ul. Leśnicza 7, 47-400 Racibórz		
WYKONAWCA	ILF CONSULTING ENGINEERS POLSKA Sp. z o.o. ul. Postępu 15 02-729 Warszawa tel. (22) 853 87 00 ; fax (22) 857 87 01 e-mail: info@warsaw.ilf.com		
FUNKCJA	IMIĘ I NAZWISKO	SPECJALNOŚĆ	NR UPRAWNIEŃ / PODPIS
Projektant:			
Opracował:			
Sprawdził:			
Nazwa	Modernizacja Oczyszczalni Ścieków w Raciborzu.		
Adres obiektu budowlanego:	Oczyszczalnia Ścieków w Raciborzu Racibórz, ul. Wodna 19		
Stadium:	Projekt wykonawczy		
Nazwa tomu:			
Nazwa części:	CZĘŚĆ KONSTRUKCYJNA		
Nazwa rysunku:	ZAMKNIĘTA KOMORA FERMENTACJI KONSTRUKCJA SZKIELETU OCIEPLENIA ŚCIAN		
Nr umowy: 012/U-05/07/I	Kod rysunku: 17.2 - K R w - 22 - 01		
Nr kontraktu: 2004/PL/16/C/PE/016-01A	Skala: 1:100, 1:50 1:10, 1:25	Branża: KONSTRUKCJA / Stadium: PROJEKT WYKONAWCZY	Data: 03.2008 / Nr rysunku: 22

A0